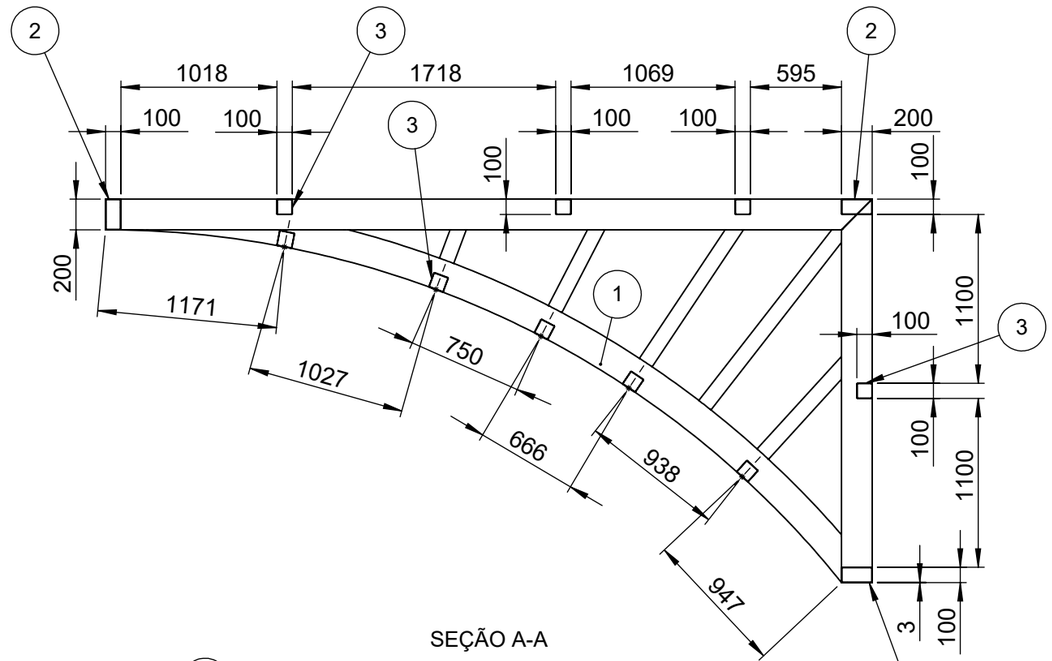

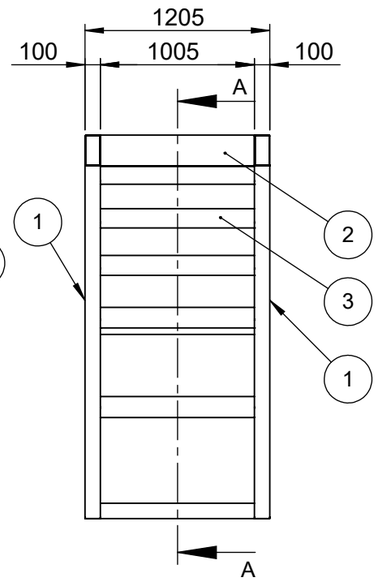

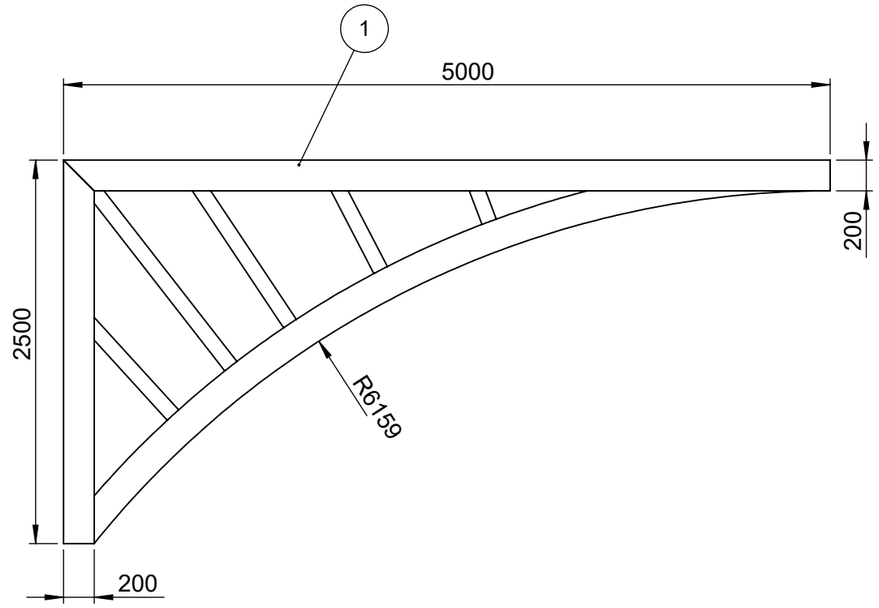

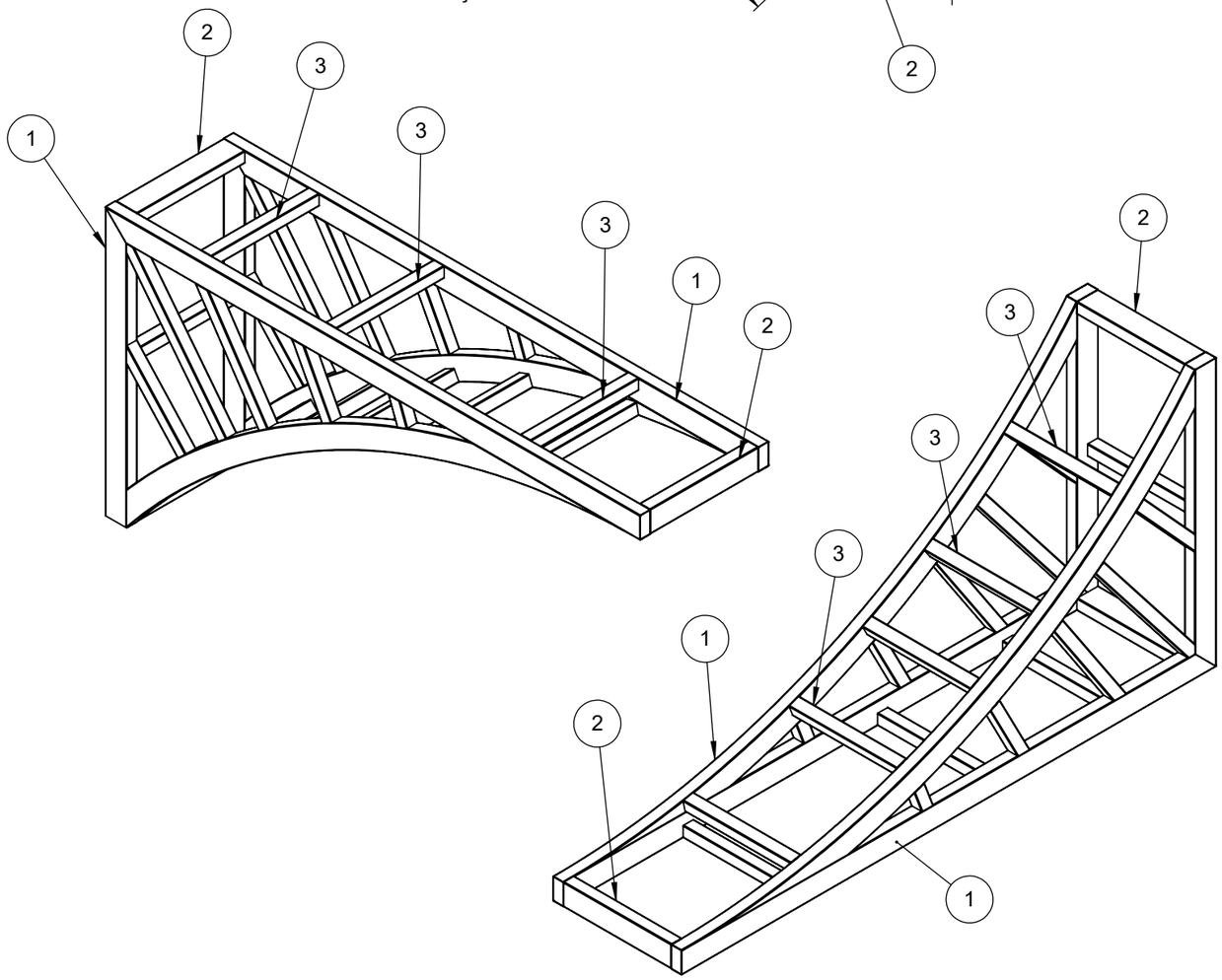

OBS.: SOLDA CONTÍNUA EM TODAS AS UNIÕES

POS	QTD.	TÍTULO	Nº DESENHO	MATERIAL	DIMENSÕES/PEÇA
1	2	LATERAL DA MÃO FRANCESA INFERIOR	JP 1417-03-01-00-001		
2	3	TUBO INDUSTRIAL RETANGULAR		ASTM A36	200 X 100 X ESP. 3,00 X 1005
3	9	TUBO INDUSTRIAL QUADRADO		ASTM A36	100 X 100 X ESP. 2,00 X 1005

CLIENTE	DESENHISTA: JOÃO	RESPONSÁVEL PROJETO: SAULO PRATTO
PROJETO: PORTAL ERVAL VELHO	PESO (Kg): 468.89	JP Engenharia
TITULO: CONJUNTO SOLDADO DA MÃO FRANCESA INFERIOR		
ESCALA: 1:40	Nº DESENHO: JP 1417-03-01-00-000	QUANTIDADE: 01
DATA: 29/10/2018		

A3